# Roscoe™ Trek

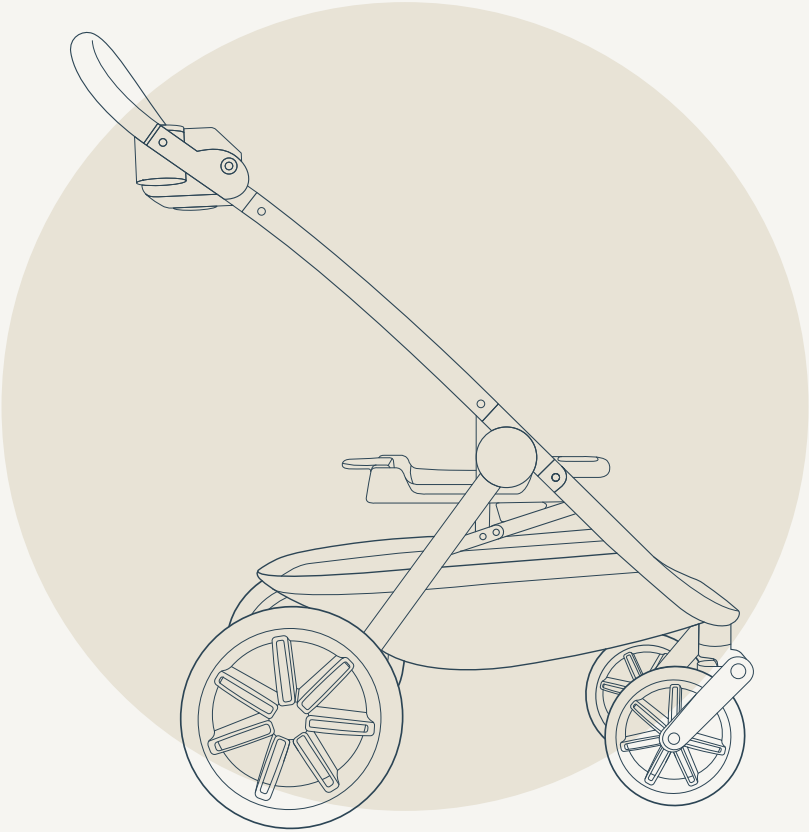

TAVO®

# Go Anywhere, Together.

## THANK YOU

You've just purchased a Tavo product, and you can be sure that your pet is getting the best there is. Our products are expertly engineered for safety, with luxury materials and sophisticated style. Whatever made you fall in love with Tavo, rest assured your adventures with your pet will be easier from now on, freeing you to enjoy more happy family moments together.

TAVO®

# Important! Keep these instructions for future reference: Read carefully.



# Contents




| | |
|---|---|
| **PRODUCT INFORMATION** | **6** |
| LIMITED WARRANTY | **6** |
| CONTACT | **7** |
| **PET USAGE REQUIREMENTS** | **7** |
| **WARNINGS** | **8** |
| **PARTS LIST** | **10** |
| **PRODUCT USE** | **12** |
| **CLEANING & MAINTENANCE** | **18** |
| **Français (FR)** | **20** |
| **Deutsch (DE)** | **36** |
| **Español (ES)** | **52** |
| **Italiano (IT)** | **68** |
| **Japanese (JP)** | **84** |

# Product Information

**Model Number:** _____

**Manufactured in (date):** _____

**LIMITED WARRANTY**

For limited warranty information, please visit:
www.tavopets.com/warranty





**CONTACT**
For replacement parts, service, or additional warranty questions, please contact our customer service department.

**In the USA:**
Tavo Pet Essentials
70 Thousand Oaks Blvd
Morgantown, PA 19543
info.usa@tavopets.com
www.tavopets.com
1-888-912-0375

**In the EU:**
Bright Children's Products GmbH
Barthstr. 4, 80339 Munich Germany
info@tavopets.com

**In the United Kingdom:**
Allison Baby UK Ltd,
Venture Point, Towers Business Park
Rugeley, Staffordshire, WS15 1UZ
info.uk@tavopets.com

# Pet Usage Requirements

This stroller is suitable for use with pets weighing up to 45lb/20.4kg kg, depending on the weight limit of the Tavo Pets carrier you are using. Please refer to the instruction manual of the product for the usage.

# ⚠ WARNING

Failure to follow these warnings and instructions could result in serious injury or death.

**ONLY** use this stroller with Tavo Pets carriers.

**NEVER** use this stroller with an infant car seat or for carrying any child.

**NEVER** leave pets unattended in stroller.

**DO NOT** use stroller with pets weighing more than 45lb/20.4kg.

If using the carrier on the stroller or in home with more than one pet, the combined weight of the pets **MUST NOT** exceed the weight limit of the carrier.

**DO NOT** put more than 10 lb/4.5 kg in the stroller basket.

**DO NOT** put more than 2.2 lb/1 kg in the stroller organizer.

Discontinue using the stroller if it becomes damaged or broken.

**DO NOT** make any changes or modifications to the stroller that are not specified in this manual.

Use original Tavo Pets parts and accessories only.

Overloading, incorrect folding, and using accessories other than those approved by Tavo Pets may damage the stroller or make it unsafe.

To prevent a hazardous, unstable condition, **DO NOT** place more than 10 lb/4.5 kg in the storage basket, and never place purses, shopping bags, parcels or other items on the handle or canopy.





**AVOID FINGER ENTRAPMENT** Use care when folding and unfolding the stroller.

The parking brake **MUST** be engaged when the stroller is stopped and when placing and removing pet.

Negotiate curbs and rough ground carefully. Repeated impact could cause damage to the stroller.

The stroller is to be used only at walking speed and is not intended for use while jogging, skating, etc.

**NEVER** use the stroller on stairs or escalators. You may suddenly lose control of the stroller or your pet may fall out.

**ALWAYS** allow the fabric to dry naturally away from direct heat.

**DO NOT** leave the stroller exposed in the vicinity of a strong source of heat, i.e. a radiator or open fire, or store the stroller in a damp place.

# Parts List

Make sure all parts are available before assembly. If any part is missing, please contact Tavo Pets (page 7). No tools are required for assembly.

**1** Handle
**2** Organizer
**3** Brake Lever
**4** Rear Wheel (x2)
**5** Basket
**6** Front Wheel (x2)
**7** Carrier Release Button
**8** Organizer Mount
**9** Fold Button
**10** Lock Button

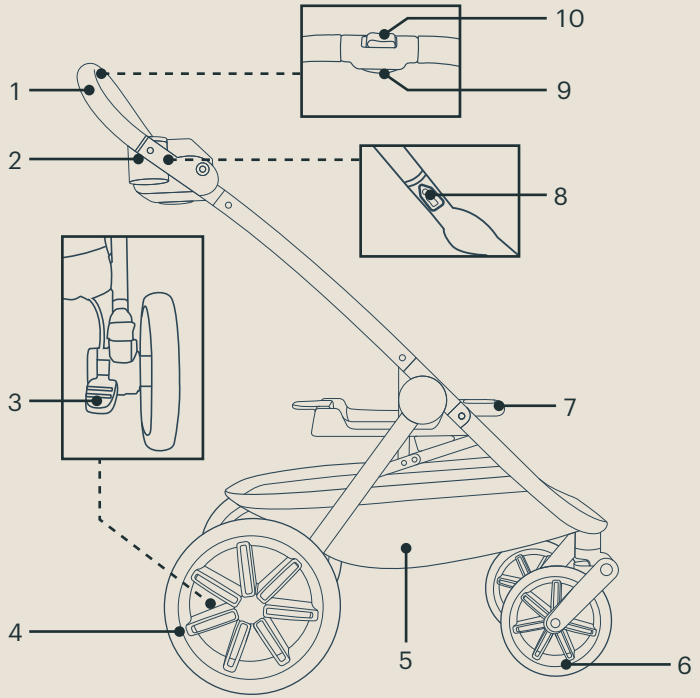

# Product Use

## TO UNFOLD STROLLER

1 Rotate stroller handle up to open stroller frame. A “click” sound from stroller handle means frame is open completely. Push forward gently on stroller handle to check.

## WHEELS

2 Insert front wheels into front stroller legs. A “click” sound means wheel is attached. Pull on wheel to check.

3 To remove front wheels, press release button (1) and detach front wheel from front stroller leg (2).

4 Insert rear wheels into rear stroller legs. A “click” sound means wheel is attached. Pull on wheel to check.

5 To remove rear wheels, press rear wheel release button (1) and detach rear wheel from rear stroller leg (2).

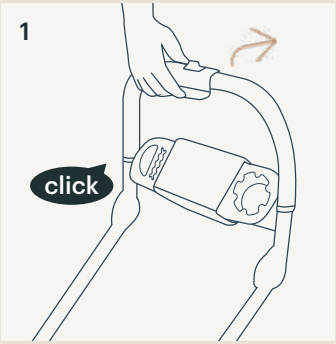


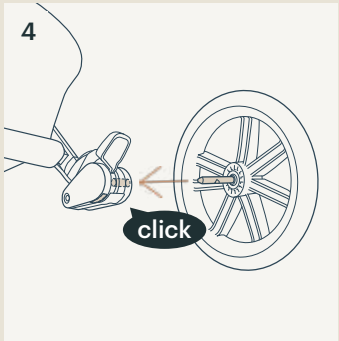


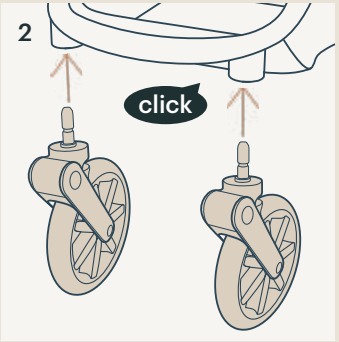


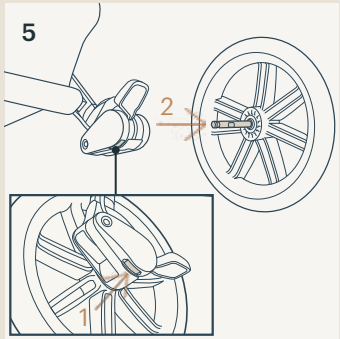


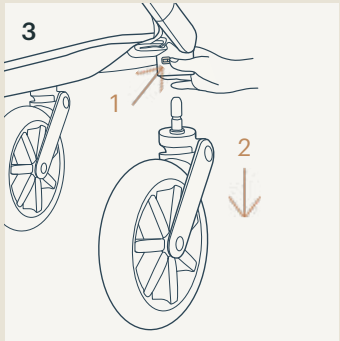

## BRAKE

1 To lock rear wheels, step down on brake lever. Brake is engaged when lever is down (1).

To release wheels, just lift the brake lever upwards (2).

## ORGANIZER

⚠ Do not put more than 2.2 lb/1 kg in the organizer (including cup holder).

2 Attach organizer by sliding it onto organizer mounts on stroller frame.

3 Open organizer for lightweight storage.

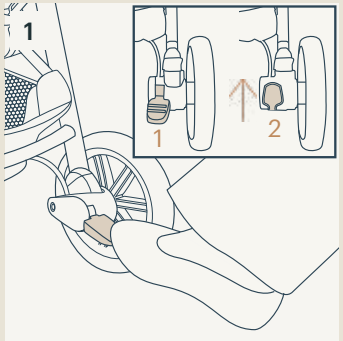


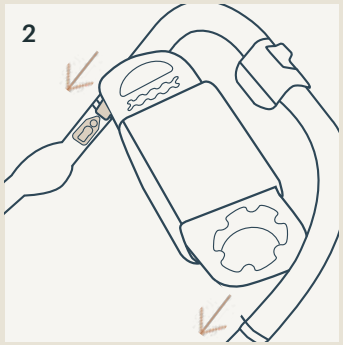


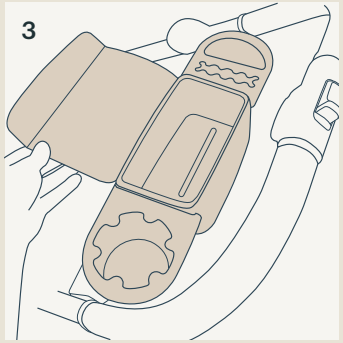

## TO USE CARRIER* ON STROLLER

1 It is recommended to use carrier leash when using carrier on stroller. After placing pet in carrier, attach one end of carrier leash to leash ring in carrier. Attach other end of leash to ring on pet's collar.

2 Lower carrier onto stroller. A "click" sound means carrier is connected. Pull up on carrier handle to check.

3 To remove carrier from stroller, press carrier release button on stroller frame (1) and lift carrier off of stroller (2).

## TO FOLD STROLLER

4 Move the stroller backwards to turn the front wheels around before folding the stroller.

5 Slide lock button on handle (1), then squeeze fold button (2) and push handle forward (3). Stroller will fold and stand on its own.

*Carrier sold separately





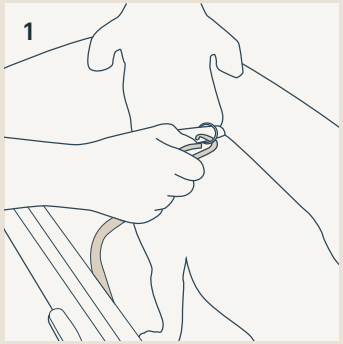


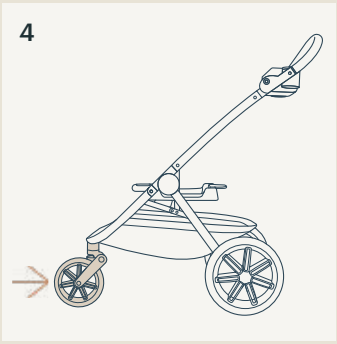

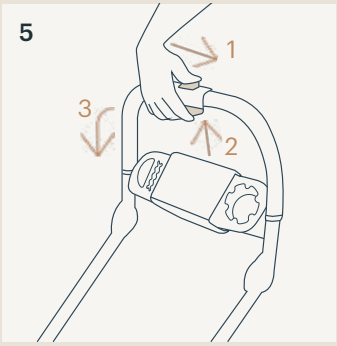


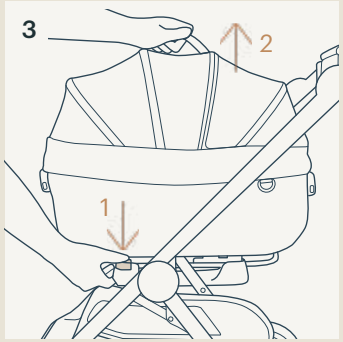

EN

# Cleaning & Maintenance

Clean the frame, plastic parts, and fabric with a damp cloth, but do not use abrasives or bleach. Do not use silicone lubricants as they will attract dirt and grime. Do not store the stroller in a damp place.

Clean the stroller wheels regularly with water and remove any dirt.

To ensure long-lasting use, wipe the stroller with a soft, absorbent cloth after using it in rainy weather and before storing away.

For safety reasons, only use original Tavo Pets parts.

Check regularly if everything functions properly. If any parts are torn, broken, or missing, stop using this product, and contact Tavo Pets for assistance (page 7).

FR

# Important ! Conservez ces instructions pour toute future référence. Lisez attentivement.



# Sommaire

FR


| | |
|---|---|
| **INFORMATIONS SUR LE PRODUIT** | **22** |
| GARANTIE LIMITÉE | **22** |
| CONTACT | **23** |
| **CONDITIONS D'UTILISATION AVEC UN ANIMAL** | **23** |
| **AVERTISSEMENTS** | **24** |
| **LISTE DES PIÈCES** | **26** |
| **UTILISATION DU PRODUIT** | **28** |
| **NETTOYAGE & ENTRETIEN** | **34** |

# Informations sur le produit

**Numéro de modèle :** _____

**Fabrication (date) :** _____

**GARANTIE LIMITÉE**

Pour des informations sur la garantie limitée, veuillez consulter :
www.tavopets.com/warranty
https://tavopets.com/fr/warranty





**CONTACT**
Pour des informations sur les pièces de rechange, le service ou des questions supplémentaires sur la garantie, veuillez contacter notre service client.

**Aux États-Unis :**
Tavo Pet Essentials
70 Thousand Oaks Blvd
Morgantown, PA 19543
info.usa@tavopets.com
www.tavopets.com
1-888-912-0375

**Dans l'UE :**
Bright Children's Products GmbH
Barthstr. 4, 80339 Munich Germany
info@tavopets.com

**Au Royaume-Uni :**
Allison Baby UK Ltd,
Venture Point, Towers Business Park
Rugeley, Staffordshire, WS15 1UZ
info.uk@tavopets.com

# Conditions d'utilisation avec un animal

Cette poussette peut être utilisée avec des animaux pesant jusqu'à 45lb/20,4kg, en fonction de la limite de poids du panier de transport Tavo Pets que vous utilisez. Veuillez vous référer au mode d'emploi du produit pour plus d'informations sur l'utilisation.

# ⚠ AVERTISSEMENTS

FR

Ne pas suivre ces avertissements et instructions peut conduire à de sérieuses blessures ou la mort.

**Utilisez UNIQUEMENT** cette poussette avec un panier de transport Tavo Pets.

**N'utilisez JAMAIS** cette poussette avec un siège auto bébé ou pour transporter un enfant.

**Ne laissez JAMAIS** des animaux sans surveillance dans la poussette.

**N'utilisez PAS** la poussette avec des animaux de plus de 45lb/20,4kg.

Si vous utilisez un panier de transport sur cette poussette ou à la maison avec plus d'un animal, le poids combiné des animaux **NE DOIT PAS** dépasser la limite de poids mentionnée.

**NE dépassez PAS** plus de 10 lb/4,5 kg dans le panier de stockage de la poussette.

**NE dépassez PAS** plus de 2,2 lb/1 kg dans l'organisateur de la poussette.

Arrêtez d'utiliser la poussette si elle est endommagée ou cassée.

**N'effectuez PAS** de changements ou de modifications sur la poussette sauf si cela est spécifié dans ce manuel.

N'utilisez que des pièces et accessoires d'origine Tavo Pets.

Une surcharge, un pliage incorrect et l'utilisation d'accessoires différents de ceux approuvés par Tavo Pets peuvent endommager la poussette ou la rendre dangereuse.



Pour éviter une situation dangereuse et instable, **NE dépassez pas** plus de 10 lb/4,5 kg dans le panier de stockage, et ne mettez jamais des sacs à main, des sacs de courses, des paquets ou d'autres objets lourds sur la poignée ou le canopy.

**POUR ÉVITER DE VOUS COINCER LES DOIGTS** Faites attention lors du pliage et du dépliage de la poussette.

Le frein de stationnement **DOIT** être engagé lorsque la poussette est arrêtée et lors du placement et du retrait de l'animal.

Négociez les virages et les terrains délicats avec prudence. Les impacts répétés peuvent endommager la poussette.

La poussette doit être utilisée uniquement à la vitesse de marche et n'est pas destinée à être utilisée en faisant du jogging, du patinage, etc.

**N'utilisez JAMAIS** la poussette dans des escaliers ou sur des escaliers roulants. Vous risquez de perdre soudainement le contrôle de la poussette ou votre animal pourrait tomber.

**Laissez TOUJOURS** sécher naturellement le tissu à l'écart des sources directes de chaleur.

**N'exposez PAS** cette poussette à des fortes sources de chaleur, par exemple un radiateur ou un feu, et ne rangez pas la poussette dans un endroit humide.

FR

# Liste des pièces

Assurez-vous que toutes les pièces sont présentes avant le montage. Si une pièce manque, veuillez contacter immédiatement Tavo Pets (page 23). Le montage ne nécessite aucun outil.

**1** Poignée
**2** Organisateur
**3** Levier de frein
**4** Roue arrière (x2)
**5** Panier de stockage
**6** Roue avant (x2)
**7** Bouton de déverrouillage du panier de transport
**8** Bouton pour l'organisateur
**9** Bouton de pliage
**10** Bouton de verrouillage

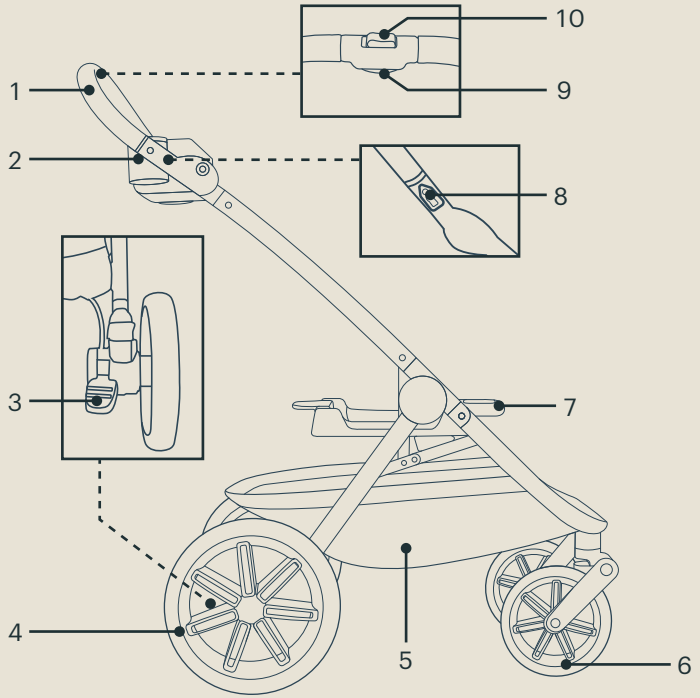

# Utilisation du produit

FR

## POUR DÉPLIER LA POUSSETTE

1 Tournez la poignée de la poussette vers le haut pour ouvrir le châssis de la poussette. Un "clic" de la poignée de la poussette indique que le châssis est complètement ouvert. Poussez doucement la poignée de la poussette vers l'avant pour vérifier.

## ROUES

2 Insérez les roues avant dans les pieds avant de la poussette. Un "clic" indique que la roue est attachée. Tirez sur les roues pour vérifier.

3 Pour retirer les roues avant, appuyez sur le bouton de déverrouillage (1) et détachez la roue avant des pieds avants de la poussette (2).

4 Insérez les roues arrière dans les pieds arrières de la poussette. Un «clic» indique que la roue est attachée. Tirez sur les roues pour vérifier.

5 Pour retirer les roues arrière, appuyez sur le bouton de déverrouillage de la roue arrière (1) et détachez la roue arrière des pieds arrières de la poussette (2).

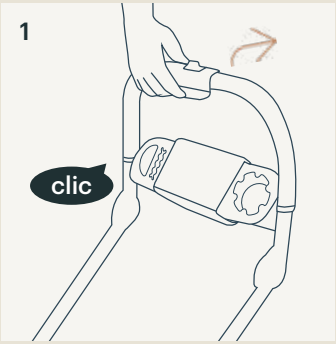


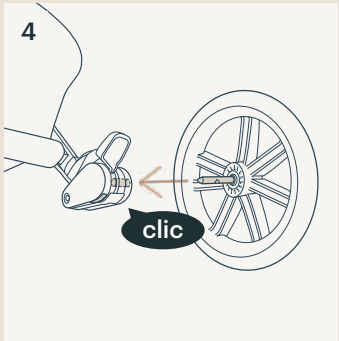


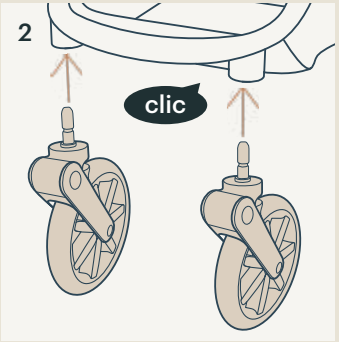


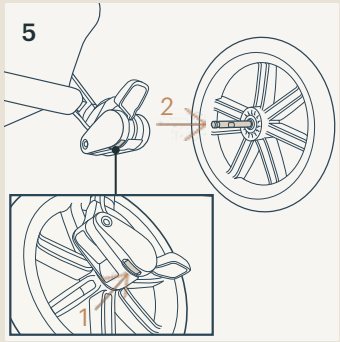


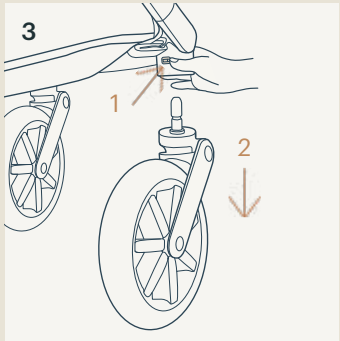


FR

## FREINS

1 Pour verrouiller les roues arrières, appuyez sur le levier de frein. Le frein est engagé lorsque le levier est abaissé (1).

Pour libérer les roues, soulevez le levier du frein (2).

## ORGANISATEUR

⚠ Ne mettez pas plus de 2,2 lb/1 kg dans l'organisateur (y compris le porte-gobelet).

2 Attachez l'organisateur en le faisant glisser sur les supports de l'organisateur situés sur le châssis de la poussette.

3 Ouvrez l'organisateur pour un rangement pratique et facile d'accès.

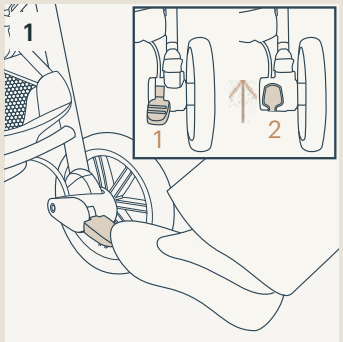


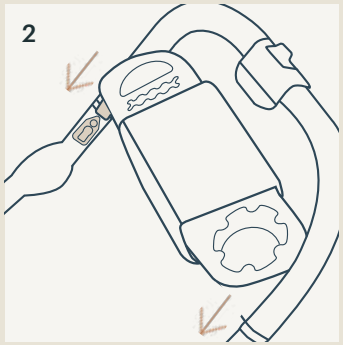


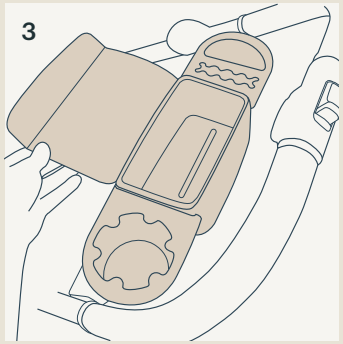

## POUR UTILISER LE PANIER DE TRANSPORT* SUR LA POUSSETTE

**1** Il est recommandé d'utiliser une laisse de transport lorsqu'il est utilisé sur une poussette. Après avoir mis un animal dans le panier de transport, attachez une extrémité de la laisse du panier à l'anneau du panier. Attachez l'autre extrémité de la laisse au collier de l'animal.

**2** Posez le panier de transport sur la poussette. Un "clic" indique que le panier de transport est bien attaché. Tirez la poignée du panier de transport pour vérifier.

**3** Pour retirer le panier de transport de la poussette, appuyez sur le bouton d'ouverture du panier de transport sur le châssis de la poussette (1) et soulevez le panier de transport de la poussette (2).

## POUR PLIER LA POUSSETTE

**4** Reculez la poussette afin de tourner les roues avant, avant de plier la poussette.

**5** Faites glisser le bouton de verrouillage de la poignée (1), puis appuyez sur le bouton de pliage (2) et poussez la poignée vers l'avant (3). La poussette se plie et reste debout toute seule.

*Le panier de transport est vendu séparément.

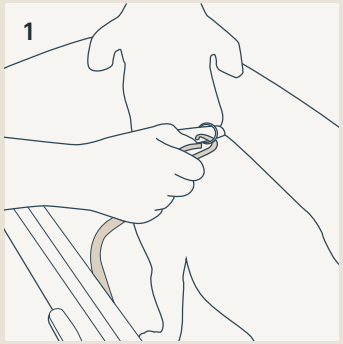


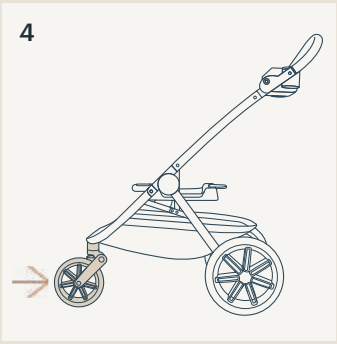

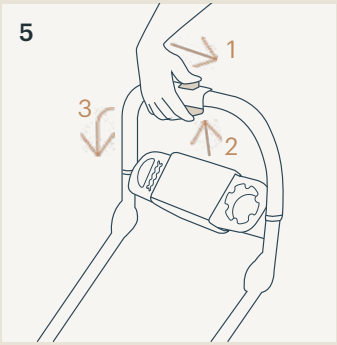


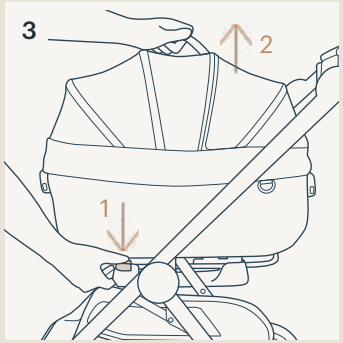

# Nettoyage & Entretien

FR

Nettoyez le châssis, les pièces en plastique et le tissu à l'aide d'un chiffon humide, mais n'utilisez pas d'abrasifs ou d'eau de Javel. N'utilisez pas de lubrifiants à base de silicone, car ils attirent la saleté et la crasse. Ne rangez pas la poussette dans un endroit humide.

Nettoyez régulièrement les roues de la poussette avec de l'eau et retirez la saleté.

Pour garantir une longue durée d'utilisation, essuyez la poussette avec un chiffon doux et absorbant après l'avoir utilisé par temps pluvieux et avant de la ranger.

Pour des raisons de sécurité, n'utilisez que des pièces d'origine Tavo Pets.

Vérifiez régulièrement si tout fonctionne correctement. Si des pièces sont déchirées, cassées ou manquantes, arrêtez d'utiliser ce produit et contactez Tavo Pets pour obtenir de l'aide (page 23).

DE

# Wichtig! Bewahren Sie diese Anweisungen zum künftigen Nachschlagen auf. Sorgfältig lesen.



# Inhalt

DE


**PRODUKTINFORMATIONEN** 38
EINGESCHRÄNKTE GARANTIE 38
KONTAKT 39
**ANFORDERUNGEN AN DIE NUTZUNG MIT HAUSTIER** 39
**WARNHINWEISE** 40
**TEILELISTE** 42
**PRODUKT VERWENDEN** 44
**REINIGUNG UND PFLEGE** 50

# Produktinformationen

DE

**Modellnummer:** _____

**Fertigungsdatum:** _____

**EINGESCHRÄNKTE GARANTIE**

Informationen zur eingeschränkten Garantie finden Sie unter:
www.tavopets.com/warranty



**KONTAKT**
Wenden Sie sich für Ersatzteile, Service und weitere Garantiefragen an unseren Kundendienst.

**USA:**
Tavo Pet Essentials
70 Thousand Oaks Blvd
Morgantown, PA 19543
info.usa@tavopets.com
www.tavopets.com
1-888-912-0375

**EU:**
Bright Children's Products GmbH
Barthstr. 4, 80339 Munich Germany
info@tavopets.com

**Vereinigtes Königreich:**
Allison Baby UK Ltd,
Venture Point, Towers Business Park
Rugeley, Staffordshire, WS15 1UZ
info.uk@tavopets.com

DE

# Anforderungen an die Nutzung mit Haustier

Dieser Haustierbuggy eignet sich je nach Gewichtsbeschränkung des von Ihnen verwendeten Tavo-Produkts für die Nutzung mit Haustieren mit einem Gewicht von bis zu 20,4 kg. Bitte beachten Sie zur Nutzung die Bedienungsanleitung.

# ⚠ WARNHINWEISE

Nichtbeachtung dieser Warnungen und Anweisungen könnte zu schweren Verletzungen oder zum Tode führen.

Verwenden Sie diesen Haustierbuggy **NUR** mit Tavo-Produkten

Verwenden Sie diesen Haustierbuggy **NIEMALS** mit einem Kinderautositz oder zum Transportieren eines Kindes.

Lassen Sie Haustiere **NIEMALS** unbeaufsichtigt im Haustierbuggy.

Verwenden Sie den Haustierbuggy **NICHT** mit Haustieren mit einem Gewicht von mehr als 20,4 kg.

Wenn Sie den Korb auf dem Haustierbuggy oder zu Hause mit mehr als einem Haustier verwenden, darf das kombinierte Gewicht der Haustiere **NICHT** das Höchstgewicht des Korbs überschreiten.

Beladen Sie den Staukorb des Haustierbuggys **NICHT** mit mehr als 4,5 kg.

Beladen Sie den Organizer des Haustierbuggys **NICHT** mit mehr als 1 kg.

Verwenden Sie den Haustierbuggy nicht länger, wenn er beschädigt oder gebrochen ist.

Nehmen Sie **KEINE** Änderungen oder Modifikationen am Haustierbuggy vor, die nicht in dieser Anleitung angegeben sind.

Verwenden Sie nur Originalteile und -zubehör von Tavo Pets.

Überlastung, falsches Auseinander-/Zusammenklappen und die Verwendung von Zubehör, das nicht von Tavo Pets zugelassen wurde, können den Haustierbuggy beschädigen oder unsicher machen.





Vermeiden Sie eine gefährliche, instabile Situation, indem Sie den Staukorb **NICHT** mit mehr als 4,5 kg belasten und niemals Geldbörsen, Einkaufstaschen, Päckchen oder andere Gegenstande am Griff oder auf dem Verdeck ablegen.

**Vorsicht Klemmgefahr:** Seien Sie beim Zusammen- und Auseinanderklappen des Haustierbuggys vorsichtig.

Die Feststellbremse **MUSS** betätigt werden, wenn der Haustierbuggy gestoppt, das Haustier hineingesetzt oder herausgenommen wird.

Achten Sie auf Bordsteine und Bodenunebenheiten. Wiederholte Erschütterungen können den Haustierbuggy beschädigen.

Der Haustierbuggy ist nur für die Verwendung bei Schrittgeschwindigkeit und nicht für die Verwendung beim Joggen, Skaten usw. geeignet.

Verwenden Sie den Haustierbuggy **NIEMALS** auf normalen Treppen oder Rolltreppen. Sie könnten plötzlich die Kontrolle über den Haustierbuggy verlieren und Ihr Haustier könnte herausfallen.

Lassen Sie die Textilien **IMMER** auf natürliche Weise trocknen, ohne direkte Hitzeeinwirkung.

Lassen Sie den Haustierbuggy **NICHT** in der Nähe von Hitzequellen wie Heizungen oder offenem Feuer stehen, bewahren Sie den Haustierbuggy nicht an feuchten Orten auf.

# Teileliste

Überprüfen Sie vor der Montage, ob alle Teile vorhanden sind. Wenden Sie sich an Tavo Pets, falls etwas fehlen sollte (Seite 39). Für die Montage werden keine Werkzeuge benötigt.

DE

**1** Griff
**2** Organizer
**3** Bremshebel
**4** Hinterrad (x2)
**5** Staukorb
**6** Vorderrad (x2)
**7** Korb-Freigabeknopf
**8** Organizer-Befestigung
**9** Klappknopf
**10** Sperrknopf

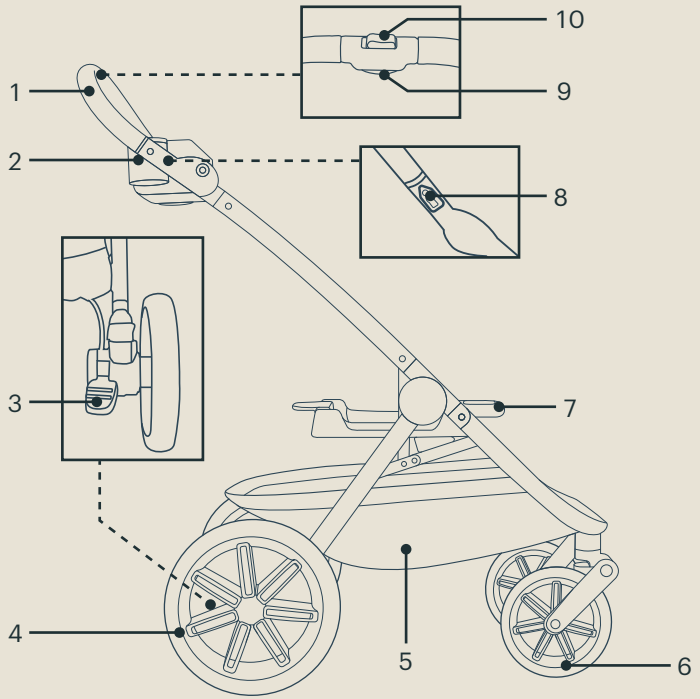


DE

# Produkt verwenden

DE

## AUSEINANDERKLAPPEN DES HAUSTIERBUGGYS

1 Drehen Sie den Griff des Haustierbuggys zum Öffnen des Haustierbuggygestells nach oben. Ein Klicken vom Haustierbuggygriff macht Sie darauf aufmerksam, dass das Gestell vollständig aufgeklappt wurde. Drücken Sie den Haustierbuggygriff zum Prüfen sanft nach vorne.

## RÄDER

2 Setzen Sie die Vorderräder in die vorderen Beine des Wagens ein. Ein Klickgeräusch weist darauf hin, dass das Rad angebracht ist. Ziehen Sie am Rad zur Überprüfung.

3 Drücken Sie zum Entfernen der Vorderräder den Freigabeknopf (1) und lösen Sie das Vorderrad vom vorderen Bein des Haustierbuggys (2).

4 Setzen Sie die Hinterräder in die hinteren Beine des Wagens ein. Ein Klickgeräusch weist darauf hin, dass das Rad angebracht ist. Ziehen Sie zur Prüfung am Rad.

5 Drücken Sie den Entriegelungsknopf (1) und lösen Sie das Hinterrad vom hinteren Bein des Haustierbuggys (2).

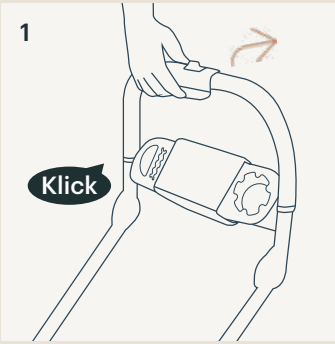


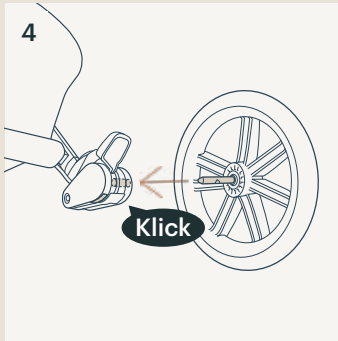


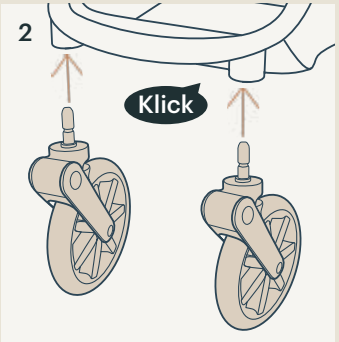


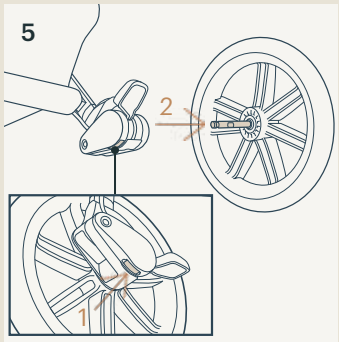


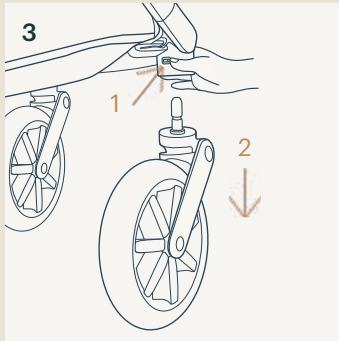


DE

DE

## BREMSEN

1 Sperren Sie die Hinterräder, indem Sie auf den Bremshebel treten. Wenn sich der Hebel unten befindet (1), ist die Bremse arretiert.

Lösen Sie die Sperrung durch Ziehen des Bremshebels nach oben (2).

## ORGANIZER

⚠ Beladen Sie den Organizer (einschließlich Getränkehalter) nicht mit mehr als 1 kg.

2 Bringen Sie den Organizer an, indem Sie ihn auf die Organizer-Halter am Haustierbuggy schieben.

3 Öffnen Sie den Organizer für leichte Aufbewahrung.

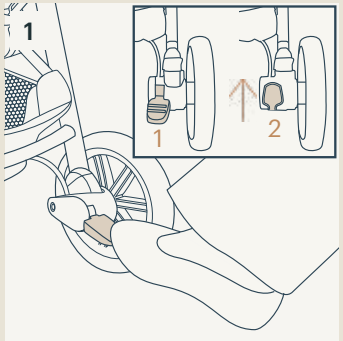


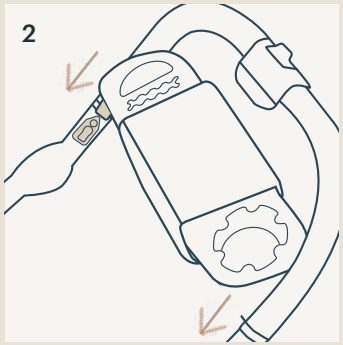


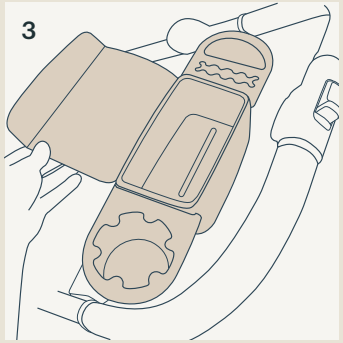


DE

DE

## VERWENDUNG DES KORBS* AM HAUSTIERBUGGY

1 Bei Verwendung des Korbs am Haustierbuggy sollten Sie die Korbleine nutzen. Setzen Sie das Haustier in den Korb, bringen Sie dann ein Ende der Korbleine am Leinenring im Korb an. Bringen Sie das andere Ende der Leine am Halsband des Haustiers an.

2 Senken Sie den Korb auf den Haustierbuggy ab. Ein Klickgeräusch weist darauf hin, dass der Korb verbunden ist. Ziehen Sie den Korbgriff versuchsweise nach oben.

3 Entfernen Sie den Korb vom Haustierbuggy, indem Sie den Korb-Freigabeknopf am Haustierbuggygestell (1) drücken und den Korb vom Haustierbuggy abheben (2).

## ZUSAMMENKLAPPEN DES HAUSTIERBUGGYS

4 Bewegen Sie den Buggy rückwärts, um die Vorderräder nach vorn zu drehen, bevor Sie den Buggy zusammenklappen.

5 Schieben Sie den Sperrknopf am Griff (1), drücken Sie dann den Zusammenklappknopf zusammen (2) und drücken Sie den Griff nach vorne (3). Der Haustierbuggy klappt sich zusammen und steht von alleine.

*Korb separat erhältlich



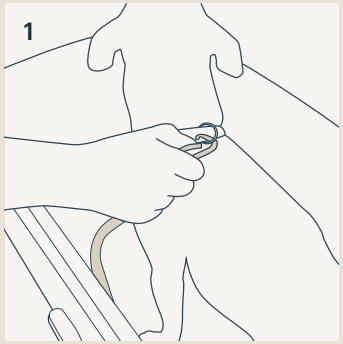


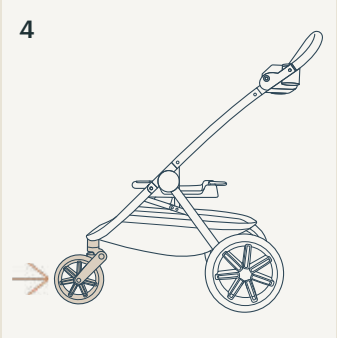

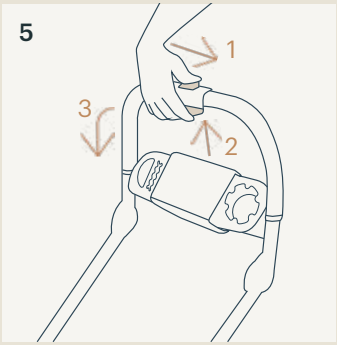


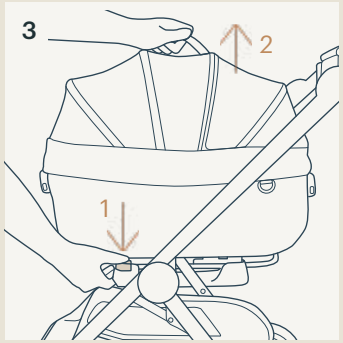


DE

# Reinigung und Pflege

DE

Reinigen Sie Gestell, Kunststoffteile und Textilien mit einem feuchten Tuch. Verzichten Sie auf Scheuer- und Bleichmittel. Verwenden Sie keine Silikonöle, da diese Schmutz und Dreck anziehen. Bewahren Sie den Haustierbuggy nicht an einem feuchten Ort auf.

Reinigen Sie die Räder des Haustierbuggys regelmäßig mit Wasser, entfernen Sie den Schmutz.

Zur Gewährleistung einer langen Einsatzzeit des Haustierbuggys sollten Sie ihn nach Benutzung bei Regenwetter und vor Lagerung mit einem weichen, saugfähigen Tuch abwischen.

Verwenden Sie aus Sicherheitsgründen nur Originalteile von Tavo Pets.

Prüfen Sie regelmäßig, ob alles richtig funktioniert. Verwenden Sie das Produkt nicht länger, falls Teile verschlissen oder beschädigt sind oder fehlen, und wenden Sie sich zur Unterstützung an Tavo Pets (Seite 39).

ES

# ¡Importante! Conserve estas instrucciones por si tuviera que consultarlas en otro momento: Léalas atentamente.



ES

# Contenido


| | |
|---|---|
| **INFORMACIÓN DEL PRODUCTO** | **54** |
| GARANTÍA LIMITADA | **54** |
| CONTACTO | **55** |
| **REQUISITOS DE USO DE MASCOTAS** | **55** |
| **ADVERTENCIAS** | **56** |
| **LISTA DE PIEZAS** | **58** |
| **USO DEL PRODUCTO** | **60** |
| **LIMPIEZA Y MANTENIMIENTO** | **66** |

# Información del producto

**Número de modelo:** _____

**Fabricado el (fecha):** _____

ES

**GARANTÍA LIMITADA**

Para obtener información acerca de la garantía limitada, visite:
www.tavopets.com/warranty



**CONTACTO**
Para obtener información sobre piezas de repuesto y servicio técnico, o para resolver dudas acerca de la garantía adicional, póngase en contacto con nuestro departamento de atención al cliente.

**En EE. UU.:**
Tavo Pet Essentials
70 Thousand Oaks Blvd
Morgantown, PA 19543
info.usa@tavopets.com
www.tavopets.com
1-888-912-0375

**En la Unión Europea:**
Bright Children's Products GmbH
Barthstr. 4, 80339 Munich Germany
info@tavopets.com

**En el Reino Unido:**
Allison Baby UK Ltd,
Venture Point, Towers Business Park
Rugeley, Staffordshire, WS15 1UZ
info.uk@tavopets.com

ES

# Requisitos de uso de mascotas

Este cochecito es adecuado para mascotas que pesen hasta 20,4 kg/45 lb, dependiendo del límite de peso del transportín Tavo Pets que esté utilizando. Consulte el manual de instrucciones del producto para obtener información sobre el uso.

# ⚠ ADVERTENCIAS

Si no sigue las advertencias e instrucciones que se exponen a continuación, podría provocar graves lesiones o, incluso, la muerte.

**SOLAMENTE** utilice este cochecito con los transportines Tavo Pets.

**NUNCA** utilice este cochecito con una silla infantil para coche para bebés o para transportar a cualquier niño.

**NUNCA** deje a las mascotas desatendidas en el cochecito.

**NO** utilice el cochecito con mascotas que pesen más de 20,4kg/45lb.

Si utiliza el transportín en el cochecito o en casa con más de una mascota, el peso combinado de las mascotas **NO DEBE** superar el límite de peso del transportín.

**NO** ponga más de 4,5 kg/10 lb en la cesta del cochecito.

**NO** ponga más de 1 kg/2,2 lb en la cesta del cochecito.

Deje de utilizar el cochecito si presenta daños o roturas.

**NO** realice ningún cambio o modificación en el cochecito que no se especifique en este manual.

Use solamente piezas y accesorios originales de Tavo Pets.

La sobrecarga, el plegado incorrecto y el uso de accesorios no aprobados por Tavo Pets pueden dañar el cochecito o hacer que sea inseguro.

Para evitar situaciones peligrosas y de inestabilidad, **NO** coloque más de 4,5 kg/10 lb de peso en la cesta de almacenamiento y nunca coloque bolsos, de la compra, paquetes u otros objetos en el asa o en la capota.





Tenga cuidado de **NO PILLARSE LOS DEDOS** cuando pliegue y despliegue el cochecito.

El freno de estacionamiento **DEBE** activarse cuando el cochecito esté parado y cuando coloque o saque a la mascota.

Cuando pase por bordillos y suelos irregulares, hágalo con cuidado. Un impacto repetido podría dañar el cochecito.

Este cochecito debe usarse solo a la velocidad a la que se camina y no está pensado para usarse para correr, patinar, etc.

**NUNCA** utilice el cochecito en escaleras convencionales o mecánicas. Podría perder repentinamente el control del cochecito o su mascota podría caerse.

**SIEMPRE** deje que el tejido se seque al aire libre lejos de calor directo.

**NO** deje el cochecito expuesto cerca de una fuente que desprenda demasiado calor como, por ejemplo, un radiador o una chimenea, ni lo guarde en un lugar húmedo.

# Lista de piezas

Asegúrese de que están disponibles todas las piezas antes de montar el producto. Si alguna pieza falta, póngase en contacto con Tavo Pets (página 55). No se necesita ninguna herramienta para el montaje.

ES

**1** Asa
**2** Organizador
**3** Palanca del freno
**4** Rueda trasera (x2)
**5** Cesta
**6** Rueda delantera (x2)
**7** Botón de desbloqueo del transportín
**8** Soporte del organizador
**9** Botón de plegado
**10** Botón de bloqueo

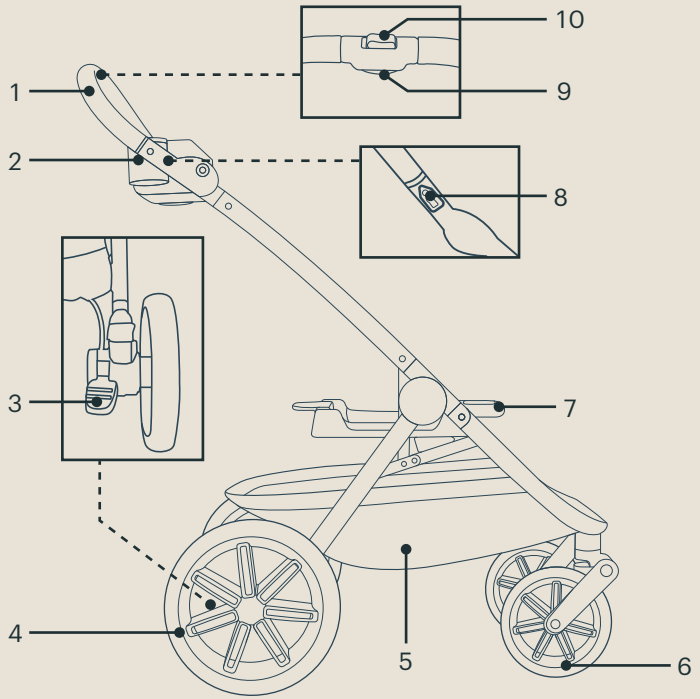


ES

# Uso del producto

ES

## PARA DESPLEGAR EL COCHECITO

1 Gire del asa del cochecito hacia arriba para abrir su estructura. Cuando escuche un “clic” procedente del cochecito, significará que la estructura está completamente abierta. Empuje suavemente hacia delante del asa del cochecito para comprobarlo.

## RUEDAS

2 Introduzca las ruedas delanteras dentro de las patas delanteras del cochecito. Cuando oiga un “clic”, significará que la rueda está acoplada. Tire de la rueda para comprobarlo.

3 Para quitar las ruedas delanteras, presione el botón de desbloqueo (1) y desmonte la rueda delantera de la pata delantera del cochecito (2).

4 Introduzca las ruedas traseras dentro de las patas traseras del cochecito. Cuando oiga un “clic”, significará que la rueda está acoplada. Tire de la rueda para comprobarlo.

5 Para quitar las ruedas traseras, presione el botón de liberación de la rueda trasera (1) y desmonte la rueda trasera de la pata trasera del cochecito (2).



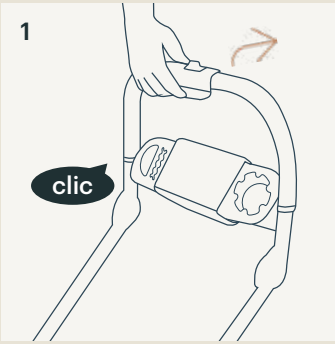


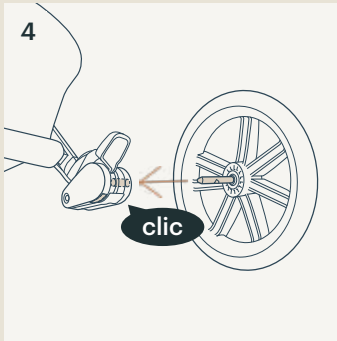


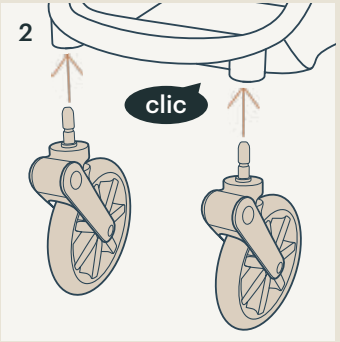


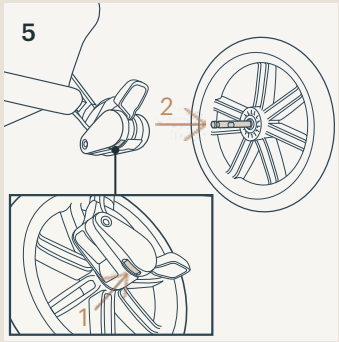


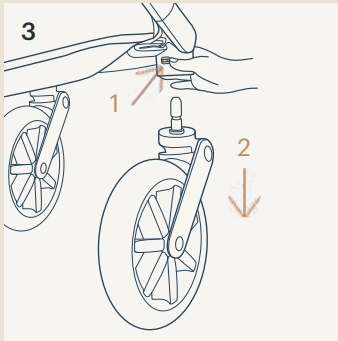


ES

ES

## FRENO

1 Para bloquear las ruedas traseras, pise la palanca del freno. El freno se acciona cuando la palanca está bajada (1).

Para desbloquear las ruedas, simplemente levante la palanca del freno hacia arriba (2).

## ORGANIZADOR

⚠ No ponga más de 1 kg/2,2 lb en el organizador (incluido el portavasos).

2 Acople el organizador deslizándolo sobre sus soportes en la estructura del cochecito.

3 Abra el organizador para un almacenamiento ligero.

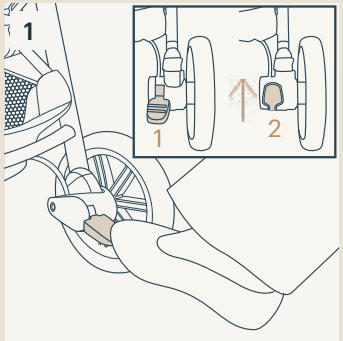


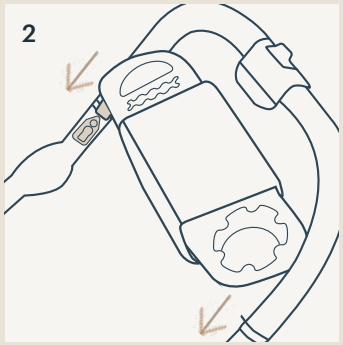


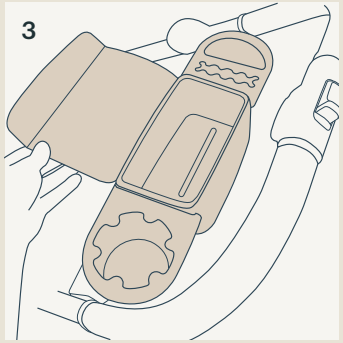


ES

ES

## PARA UTILIZAR EL TRANSPORTÍN* EN EL COCHECITO

1 Se recomienda utilizar la correa del transportín cuando dicho transportín se utilice en el cochecito. Después de colocar a la mascota en el transportín, acople un extremo de la correa de dicho transportín a la anilla de la correa que se encuentra en el transportín. Acople otro extremo de la correa a la anilla del collar de la mascota.

2 Baje el transportín al cochecito. Un “clic” significa que el transportín está conectado Tire hacia arriba del asa del transportín para comprobarlo.

3 Para retirar el transportín del cochecito, presione el botón de liberación de dicho transportín que se encuentra en la estructura del cochecito (1) y levante el transportín del cochecito (2).

## PARA PLEGAR EL COCHECITO

4 Antes de plegar el cochecito, muévalo hacia atrás para girar las ruedas delanteras.

5 Deslice el botón de bloqueo del asa (1) y, a continuación, apriete el botón de plegado (2) y empuje del asa hacia delante (3). El cochecito se plegará y se mantendrá de pie por sí solo.

*El transportín se vende por separado

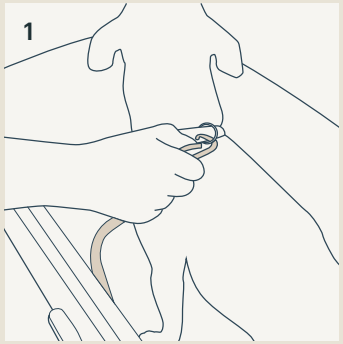


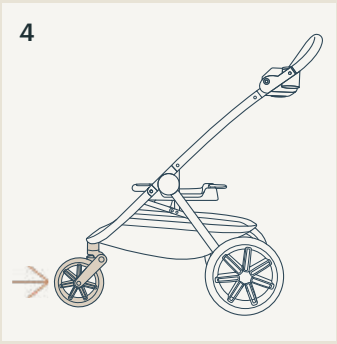

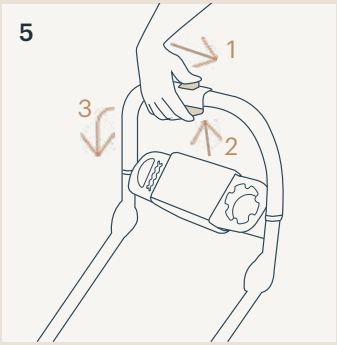


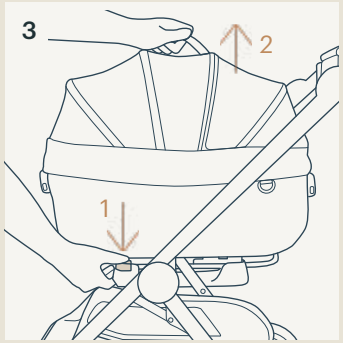


ES

# Limpieza y mantenimiento

ES

Limpie la estructura, las piezas de plástico y el tejido con un paño húmedo, pero no utilice productos abrasivos ni lejía. No utilice lubricantes con silicona ya que atraerán la suciedad. No guarde el cochecito en lugares húmedos.

Limpie las ruedas del cochecito periódicamente con agua y elimine la suciedad.

Para garantizar un uso duradero, limpie el cochecito con un paño suave y absorbente después de usarlo en un día lluvioso y antes de guardarlo.

Por motivos de seguridad, utilice únicamente piezas originales de Tavo Pets.

Compruebe periódicamente que todo funciona correctamente. Si alguna pieza está rota, partida o falta, deje de utilizar este producto y póngase en contacto con Tavo Pets para obtener ayuda (página 55).

# Importante! Conservare queste istruzioni per future consultazioni: Leggere attentamente.

IT



# Indice

IT


**INFORMAZIONI SUL PRODOTTO** 70
GARANZIA LIMITATA 70
CONTATTI 71
**REQUISITI DELL'ANIMALE DOMESTICO PER L'UTILIZZO** 71
**AVVERTENZE** 72
**ELENCO DELLE PARTI** 74
**UTILIZZO DEL PRODOTTO** 76
**PULIZIA E MANUTENZIONE** 82

# Informazioni sul prodotto

**Numero modello:** _____

**Prodotto in (data):** _____

**GARANZIA LIMITATA**

Per informazioni sulla garanzia limitata, visitare il sito:
www.tavopets.com/warranty

IT



**CONTATTI**
Per la sostituzione di parti, manutenzione o domande sulla garanzia, contattare il dipartimento di assistenza al cliente.

**Negli Stati Uniti:**
Tavo Pet Essentials
70 Thousand Oaks Blvd
Morgantown, PA 19543
info.usa@tavopets.com
www.tavopets.com
1-888-912-0375

**UE:**
Bright Children's Products GmbH
Barthstr. 4, 80339 Munich Germany
info@tavopets.com

**Regno Unito:**
Allison Baby UK Ltd,
Venture Point, Towers Business Park
Rugeley, Staffordshire, WS15 1UZ
info.uk@tavopets.com

IT

# Requisiti dell'animale domestico per l'utilizzo

Questo trasportino è adatto per l'uso con animali domestici di peso fino a 45 lb/20,4 kg, a seconda del limite di peso del trasportino Tavo Pets utilizzato. Fare riferimento al manuale di istruzioni del prodotto per l'uso.

# ⚠ AVVERTENZE

La mancata osservanza delle seguenti avvertenze e istruzioni potrebbe causare lesioni gravi o decesso.

Utilizzare questo passeggino **SOLO** con trasportini Tavo Pets.

**NON** utilizzare questo passeggino con un seggiolino auto o per il trasporto di bambini.

**NON** lasciare gli animali domestici incustoditi nel passeggino.

**NON** utilizzare il passeggino con animali domestici di peso superiore a 45lb/20,4kg.

Se si utilizza il trasportino sul passeggino o in casa con più di un animale domestico, il peso complessivo degli animali **NON DEVE** superare il limite di peso del trasportino.

**NON** collocare un peso superiore a 10 lb/4,5 kg nel cesto portaoggetti del passeggino.

**NON** collocare un peso superiore a 2,2 lb/1 kg nello scomparto del passeggino.

Cessare di utilizzare Il passeggino, se danneggiato o rotto.

**NON** apportare modifiche al passeggino non specificate nel presente manuale.

Utilizzare esclusivamente parti e accessori originali Tavo Pets.

Il sovraccarico, la chiusura errata e l'utilizzo di accessori diversi da quelli approvati da Tavo Pets potrebbero danneggiare il passeggino o renderlo insicuro.



Per evitare condizioni pericolose e instabili, **NON** collocare un peso superiore a 10 lb/4,5 kg nel cesto portaoggetti e non posizionare mai borse, borse della spesa, pacchi o altri oggetti sul maniglione di spinta o sulla capottina.

**EVITARE DI INTRAPPOLARSI LE DITA** Fare attenzione quando si piega e chiude il passeggino.

Il freno di stazionamento **DEVE** essere inserito quando si arresta il passeggino e quando si colloca e si rimuove l'animale domestico.

Affrontare cordoli di marciapiedi e pavimentazioni sconnesse con molta attenzione. Gli urti ripetuti potrebbero causare danni al passeggino.

Il passeggino deve essere utilizzato solo a velocità di camminata e non deve essere utilizzato durante il jogging, pattinaggio, ecc.

**NON** utilizzare mai il passeggino su scale o scale mobili. Si potrebbe perdere improvvisamente il controllo del passeggino o l'animale domestico potrebbe cadere.

Lasciare **SEMPRE** che il tessuto si asciughi naturalmente lontano da fonti di calore dirette.

**NON** lasciare il passeggino esposto nei pressi di forti fonti di calore, come ad esempio un radiatore o una fiamma libera, e non conservarlo in luoghi umidi.

# Elenco delle parti

Assicurarsi che tutti i pezzi siano disponibili prima dell'assemblaggio.
Se manca qualche pezzo, contattare Tavo Pets (pagina 71).
Per l'assemblaggio non è necessario nessun attrezzo.

**1** Maniglione di spinta
**2** Scomparto
**3** Leva del freno
**4** Ruota posteriore (x2)
**5** Cestello
**6** Ruota anteriore (x2)
**7** Pulsante di rilascio del trasportino
**8** Supporto dello scomparto
**9** Pulsante di chiusura
**10** Pulsante di bloccaggio

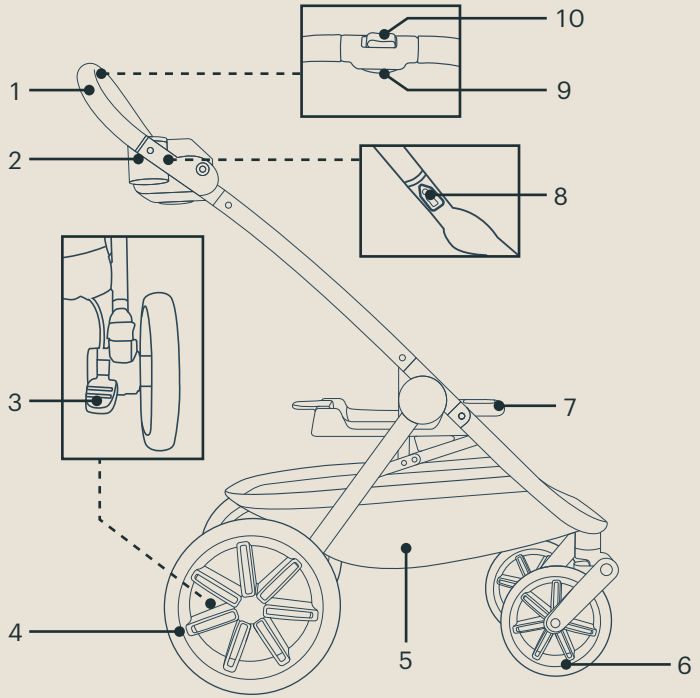


IT

IT

# Utilizzo del prodotto

IT

## PER APRIRE IL PASSEGGINO

**1** Ruotare il maniglione di spinta del passeggino verso l'alto per aprire il telaio del passeggino. Quando si sente il "clic" significa che il maniglione di spinta del passeggino è completamente aperto. Spingere delicatamente in avanti il maniglione di spinta del passeggino per controllare.

## RUOTE

**2** Inserire le ruote anteriori nei piedini anteriori del passeggino. Quando si sente il "clic" significa che la ruota è fissata. Tirare la ruota per controllare.

**3** Per rimuovere le ruote anteriori, premere il pulsante di rilascio (1) e staccare la ruota anteriore dal piedino anteriore del passeggino (2).

**4** Inserire le ruote posteriori nei piedini posteriori del passeggino. Quando si sente il "clic" significa che la ruota è fissata. Tirare la ruota per controllare.

**5** Per rimuovere le ruote posteriori, premere il pulsante di sgancio della ruota posteriore (1) e staccare la ruota posteriore dal piedino posteriore del passeggino (2).

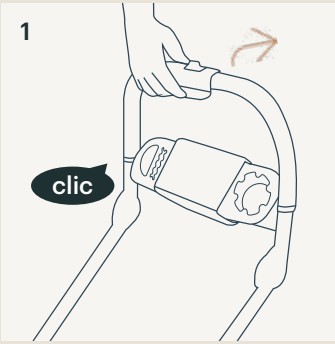


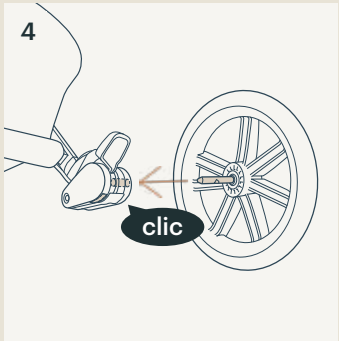


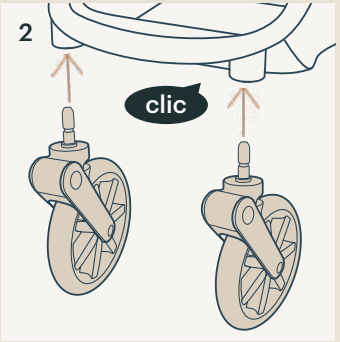


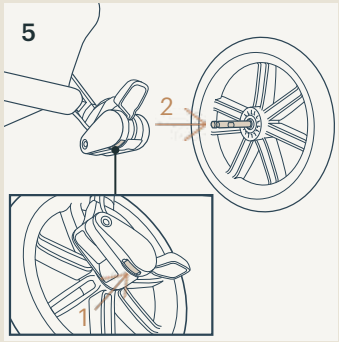


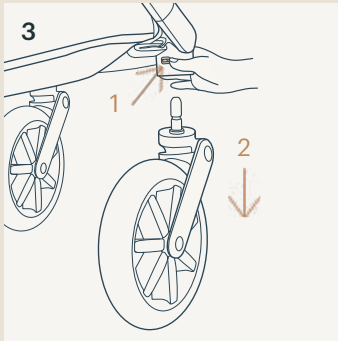


IT

## FRENO

1 Per bloccare le ruote posteriori, abbassare la leva del freno. Il freno è inserito quando la leva è abbassata (1).

Per rilasciare le ruote, basta sollevare verso l'alto la leva del freno (2).

## SCOMPARTO

⚠ Non collocare un peso superiore a 2,2 lb/1 kg nello scomparto (incluso portabicchiere).

2 Fissare lo scomparto facendolo scorrere sui relativi supporti sul telaio del passeggino.

3 Aprire lo scomparto per riporlo in modo leggero.

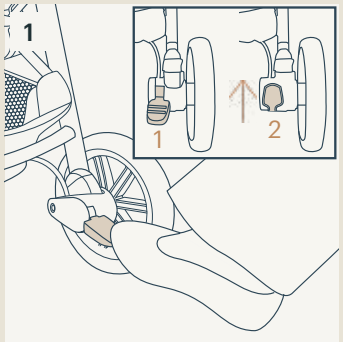


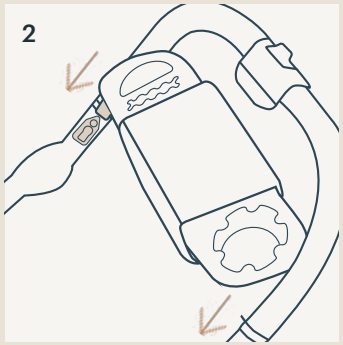


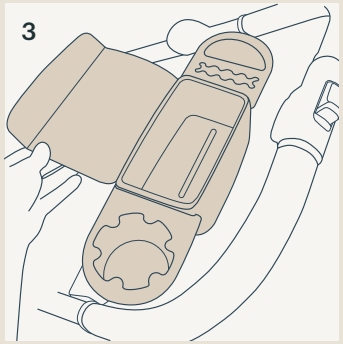

## PER UTILIZZARE IL TRASPORTINO* SUL PASSEGGINO

1 Si consiglia di utilizzare il guinzaglio del trasportino quando si utilizza il trasportino sul passeggino. Dopo aver posizionato l'animale domestico, fissare un'estremità del guinzaglio del trasportino all'anello del guinzaglio nel trasportino. Fissare l'altra estremità del guinzaglio all'anello del collare dell'animale domestico.

2 Abbassare il trasportino nel passeggino. Quando si sente il "clic" significa che il trasportino è collegato. Tirare verso l'alto il maniglione di spinta del trasportino per controllare.

3 Per rimuovere il trasportino dal passeggino, premere il pulsante di rilascio del trasportino sul telaio del passeggino (1) e sollevare il trasportino dal passeggino (2).

## PER CHIUDERE IL PASSEGGINO

4 Prima di ripiegare il passeggino, muoverlo all'indietro per ruotare le ruote anteriori.

5 Far scorrere il pulsante di bloccaggio sul maniglione di spinta (1), quindi premere il pulsante di chiusura (2) e spingere in avanti il maniglione di spinta (3). Il passeggino si chiude e rimane in verticale.

*Trasportino venduto separatamente

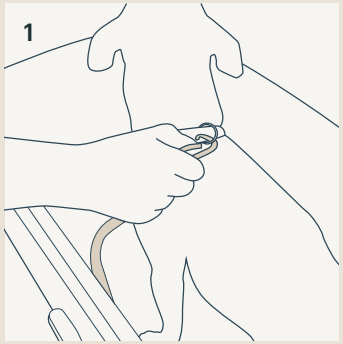


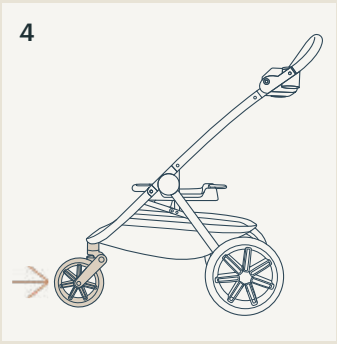

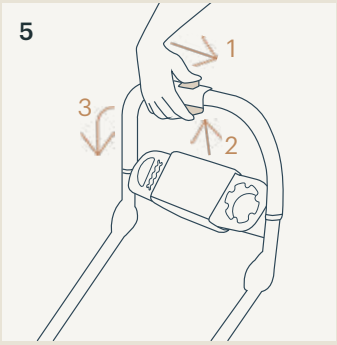


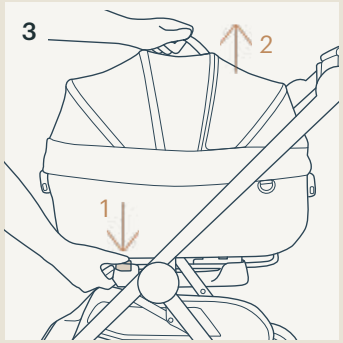

# Pulizia e manutenzione

Pulire il telaio, le parti in plastica e il tessuto con un panno umido, ma senza utilizzare prodotti abrasivi o candeggina. Non utilizzare lubrificanti al silicone, in quanto attraggono sporcizia e polvere. Non lasciare il passeggino in sosta in luoghi umidi.

Pulire regolarmente le ruote del passeggino con acqua eliminando lo sporco.

Per assicurare una lunga durata, dopo averlo usato con la pioggia e prima di conservarlo, strofinare il passeggino con un panno assorbente morbido.

Per ragioni di sicurezza, utilizzare soltanto ricambi originali Tavo Pets.

Controllare periodicamente se tutto funziona correttamente. Se alcune parti sono danneggiate, rotte o mancanti, cessare di utilizzare questo prodotto e contattare Tavo Pets per assistenza (pagina 71).

# 重要! 本書はいつでも参照できるように、大切に保管しておいてください:
本書を注意深くお読みください。

JP



# 目 次


**本製品について** 86
製品の保証について 86
グローバルコンタクト 87
**使用可能なペットの範囲** 87
**使用上の注意** 88
**各部の名称・パーツリスト** 90
**使いかた** 92
**お手入れのしかた** 98


JP

# 本製品について

**モデルナンバー:** _____

**製造日:** _____

**製品の保証について**
製品の保証については、以下のWebサイトに掲載しています。
https://tavopets.com/jp

JP



**連絡先**
修理、部品交換、各種のサービス、保証に関するお問い合わせは当社カスタマーサービスまでご連絡ください。

**日本：**
アリソンベビー＆ペッツジャパン 株式会社
神奈川県横浜市中区弁天通1-11, GEO横濱みなと大通り　4F
info.jp@tavopets.com
電話 : 0120-770-664
www.tavopets.com

**米国：**
Tavo Pet Essentials
70 Thousand Oaks Blvd
Morgantown, PA 19543
info.usa@tavopets.com
www.tavopets.com
1-888-912-0375

**EU圏:**
Bright Children's Products GmbH
Barthstr. 4, 80339 Munich Germany
info@tavopets.com

**英国:**
Allison Baby UK Ltd,
Venture Point, Towers Business Park
Rugeley, Staffordshire, WS15 1UZ
info.uk@tavopets.com

JP

# 使用可能なペットの範囲

本製品はTAVOペットキャリア専用のストローラーです。最大体重20.4kgまでのペットに使用することができますが、実際の使用時には、本製品に取り付けるTAVOペットキャリアの指定する最大体重に従ってください。

# ⚠使用上の注意

以下に記載する警告と指示に従わない場合、重傷または死亡につながる可能性があり、これらの可能性は本製品を使用するペットに限らず、本製品の使用者や本製品の周囲にいる第三者にも生じる場合があります。

**本製品はTAVOペットキャリア専用のストローラーです**　本製品はTAVOペットキャリアを取り付けてのみ使用することができます。
**乳幼児用としては絶対に使用しないでください**　乳幼児用のベビーカーとして使用してはいけません。
**目を離さないでください**　ペットを本製品に乗せたままの状態で目を離さないでください。
**20.4kgを超えるペットを乗せて使用しないこと**　本製品の使用可能最大体重は20.4kgです。これを超える体重のペットには使用できません。
家庭内で使用する場合などにおいて、本製品に複数頭数を乗せる際には、その合計体重が使用可能最大体重(20.4kg)を超えないようにしてください。
**バスケットの最大荷重は4.5kgです**　最大荷重を超える荷物をバスケットに入れないでください。
**オーガナイザーの最大荷重は1kgです**　最大荷重を超える荷物をオーガナイザーに入れないでください。
**破損や故障が発生した場合は使用を中止してください。**
**改造や部品の追加を行わないこと**　本書において別段の指示がない限りは本製品の改造や部品等の追加を行わないでください。
本製品には当社の製造する正規の部品、付属品を使用し、オプション類を追加する場合も当社の指示するもののみを使用してください。
最大荷重を越えての使用、不適切な折りたたみ操作、当社が指示していない部品やオプション、アクセサリーの使用は本製品の損傷、破損の原因となり安全性に悪影響を与えるおそれがあります。

JP



**所定外の箇所に荷物を載せたりかけたりしないでください**　本製品が不安定になり危険ですので、バスケットには4.5kgを越える荷物を入れないでください。また、ハンドバッグ、ショッピングバッグ、その他の荷物をハンドルにかけたり、キャノピーの上に乗せたりしないでください。
**手指等の挟み込みに注意すること**　本製品の開閉操作時には、手や指を挟まないように注意してください。
**ブレーキをかけて操作すること**　本製品の操作、ペットの乗せ降ろし、停止時には必ずブレーキをかけてください。

縁石や段差のある場所や不整地では慎重に走行してください。繰り返し衝撃が加わると本製品の破損につながるおそれがあります。
本製品は歩行する速度で使用してください。本製品を走って使用したり高速で走行させたりしないでください。本製品はジョギングやスケートボード、ローラースケートでの使用を想定して設計されておりません。

**階段、エスカレーターでは使用しないこと**　本製品が突然制御を失い転倒したりペットが脱落するおそれがあります。段差のある場所、エスカレーターでは本製品を使用しないでください。
**生地、縫製品の乾燥は直射日光を避けること**　生地、縫製品の乾燥は、直射日光や熱源を避けて自然乾燥させてください。
**適切な方法で保管すること**　本製品を強い熱源（暖房器具の近くや直火など）の近くに放置したり、湿気の多い場所に保管したりしないでください。

JP

# 各部の名称・パーツリスト

組み立てる前に、すべての部品が揃っていることを確認してください。不足している部品がある場合は、当社カスタマーサービス(87ページ)までご連絡ください。組み立てに工具は必要ありません。

1　ハンドル
2　オーガナイザー
3　ブレーキレバー
4　後輪 (x2)
5　バスケット
6　前輪 (x2)
7　キャリアリリースボタン
8　オーガナイザーマウント
9　折りたたみボタン
10　ロックボタン

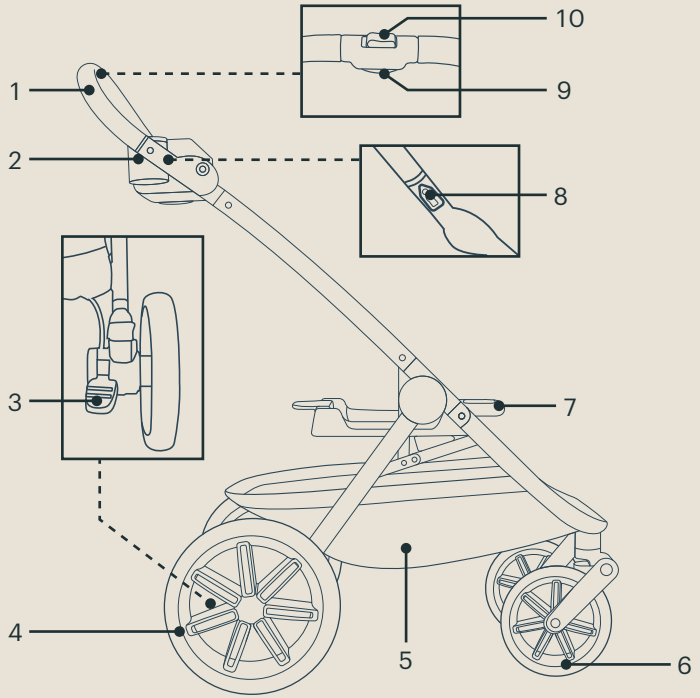


JP

JP

# 使いかた

**ストローラーの開きかた**

1　ハンドルを上に回してストローラーを開きます。ハンドルから「カチッ(Click)」と音が鳴るまでストローラーを完全に開いてください。完全に開いたらハンドルをゆっくりと前に押してストローラーが開いた状態で固定されていることを確認してください。

**車輪の取り付け**

2　前輪をストローラーの左右の前脚にそれぞれ差し込みます。「カチッ(Click)」と音がして、前輪がしっかりと取り付けられたことを確認してください。

3　前輪を取り外すには、リリースボタン(1)を押して、前脚から前輪を矢印の向きに引き抜きます (2)。

4　後輪をストローラーの左右の後脚にそれぞれ差し込みます。「カチッ(Click)」と音が鳴り、後輪がしっかりと取り付けられたことを確認してください。

5　後輪を取り外すには、後輪のリリースボタン(1)、後脚から後輪を矢印の向きに引き抜きます (2)。

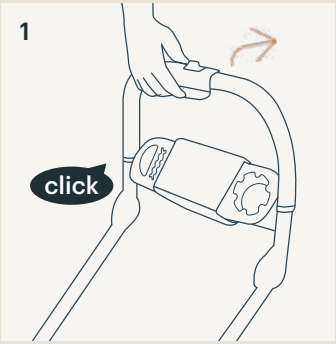


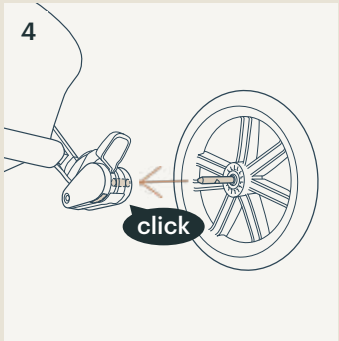


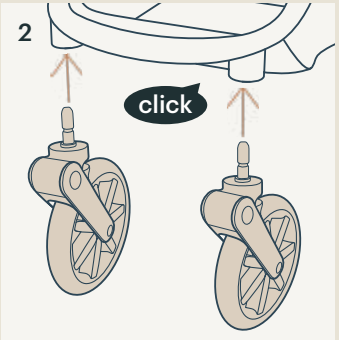


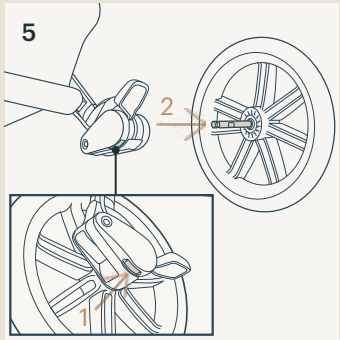


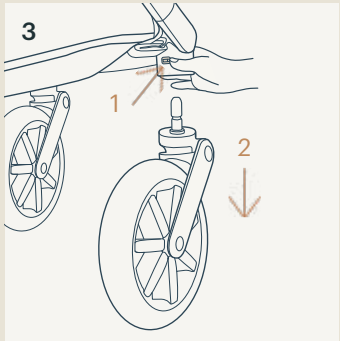






JP

JP

## ブレーキ

1　ブレーキをかけるには、ブレーキレバーを踏み込みます(1)。

　ブレーキを解除するには、ブレーキレバーを上に持ち上げます(2)。

## オーガナイザー

⚠オーガナイザー（カップホルダーを含む）には、合計1kg以上の荷物を入れないでください。

2　ハンドルフレーム左右にあるオーガナイザーマウントに上からスライドさせてはめ込みます。

3　オーガナイザーには、小物を収納するためのボックスが付属しています。

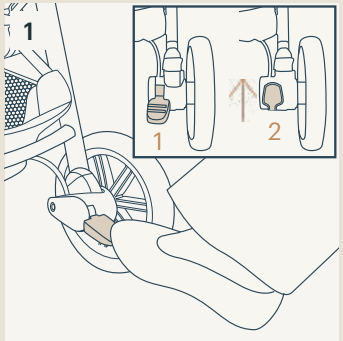


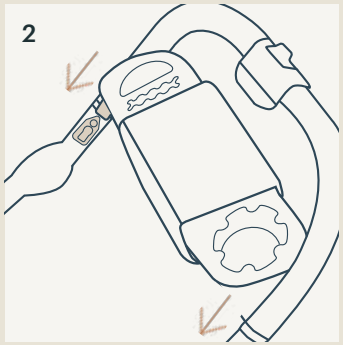


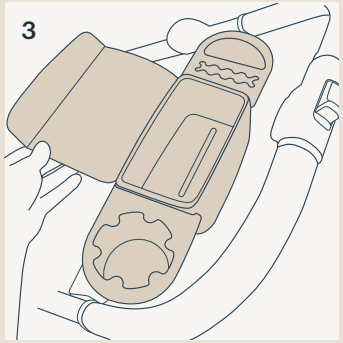


JP

JP

## TAVOペットキャリア※を取り付けて使う

1　ペットを乗せる場合、TAVOペットキャリアのリードリングとキャリアリード（TAVOペットキャリアに付属）の使用をお勧めします。ペットをTAVOペットキャリアに乗せてから、キャリアリード先端のカラビナをリードリングに固定して、もう一方のカラビナをペットの首輪等に固定します。

2　TAVOペットキャリアを本製品の上に下ろします。TAVOペットキャリアが固定されると「カチッ」と音がします。TAVOペットキャリアのハンドルを軽く上に持ち上げてしっかりと固定されていることを確認してください。

3　TAVOペットキャリアを取り外すには、本製品のキャリアリリースボタンを押して(1)、TAVOペットキャリアをゆっくりと持ち上げて取り外します(2)。

## 折りたたみかた

4　ベビーカーを折りたたむ前に、前輪の向きを揃えるため、ベビーカーを後ろに引いてください。

5　ストローラーを折りたたむには、ブレーキをかけてTAVOペットキャリアを取り外し、ハンドルのロックボタンをスライドさせ(1)、そのまま折りたたみボタンを押して(2)、ハンドルを前方に押し倒すようにして折りたたみます。ストローラーは折りたたまれた状態で自立させることができます。

※　TAVOペットキャリアは別売です。本製品には付属しておりません。

JP

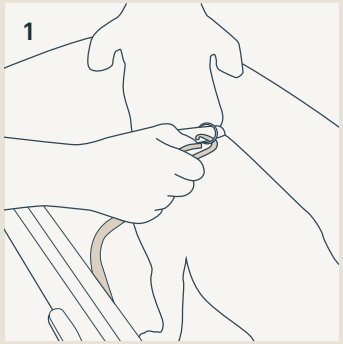


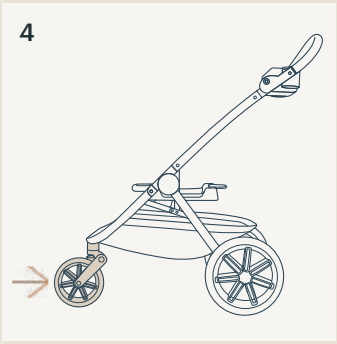

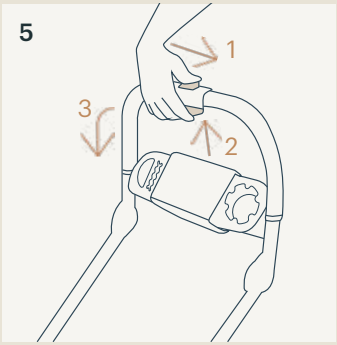


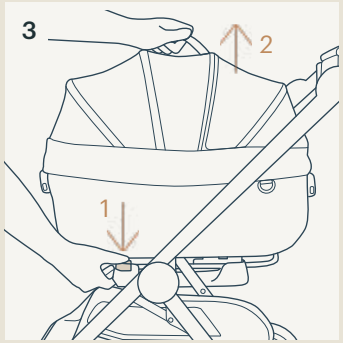


JP

# お手入れとメインテナンス

フレーム部、プラスチック部品、生地は、湿らせてしっかりと絞った柔らかい布で汚れを拭いて落とします。お手入れには、研磨剤や漂白剤またはこれらの成分を含む洗剤を使用しないでください。ほこりや汚れを吸着するのでシリコーン潤滑剤は使用しないでください。また、本製品は湿気の多い場所には保管しないでください。

前輪、後輪は定期的に水で汚れを洗い流すようにしてください。

本製品を長くご使用いただくため、雨天時の使用後や保管する前に良く乾いた吸収性の高い柔らかい布で水分や汚れを拭き取るようにしてください。

安全のため、TAVOの純正部品以外の部品は使用しないでください。

定期的に本製品のすべての機能が正しく動作することを確認してください。部品の破損、ゆがみ、割れ、紛失が発生した場合は本製品の使用を中止して当社カスタマーサービス（P.87）までご連絡ください。

IM-001768D